enxuta

Toda una vida contigo

MANUAL DE INSTRUCCIONES

CALENTADOR A GAS
TIRO FORZADO
MOD. TENX12FG

GELBRING
IMPORTACIONES

CONTENIDOS

Outline 1

1 Aviso 2

2 Usando instrucciones 2

3 Instalación yonstrucciones 2

4 Conexión del calentador de agua 2

5 Primer uso 2

6 Mantenimiento 2

7 Parámetro técnico 2

8 Fracaso y tratamiento 2

Es necesario leer las advertencias y el contenido antes de la instalación.

- La instalación, conexión y uso inicial del calentador de agua deben ser realizados por técnicos profesionales.
- Lea atentamente el manual del usuario antes utilizar.
- La habitación debe mantenerse bien ventilada, donde está instalado el calentador de agua

1. AVISO

- Este producto solo se puede utilizar para los fines descriptos en el manual de instrucciones.
- Este producto solo se puede utilizar en condiciones normales de funcionamiento.
- Por favor contacte con Personal de mantenimiento y/o en caso de avería.
- No dañe las etiquetas y otros sellos.
- El uso inadecuado puede provocar un accidente.
- No cubra las rejillas de ventilación.
- Ser Cuidado de escaldaduras durante el uso, ya que la temperatura de la superficie puede ser de 40 K.
- Mantenga este manual al alcance del producto.
- El aparato no está diseñado para ser utilizado por personas con capacidades sensoriales o intelectuales reducidas o con falta de experiencia y conocimiento (incluidos los niños). A no ser que ellos son proporcionarre supervisión u orientación con respecto al uso del dispositivo por la persona responsable de su seguridad.

Prevención de accidentes por gas

Si se encuentra una fuga de gas:

1. Apague el calentador de agua a gas inmediatamente.

2. Apague el interruptor de gas.

3. No fuego.

4. Abra todas las ventanas y puertas.

5. Llame al personal de instalación y a la empresa de suministro de gas local.

Este producto solo se puede usar bajo el gas y la presión especificados en la placa de identificación del calentador de agua.

La conversión de gas del calentador de agua debe ser realizada por un técnico professional y ounansy debe utilizar piezas de soporte.

Use agua con jabón para revisar la tubería del calentador de agua. conectando regularmente para ver si tiene fugas.

Si utiliza mangueras de goma en la interfaz de gas, cámbielas una vez al año.

Para gas natural: si la llama es abnormal, póngase en contacto con su compañía de suministro de gas local.

Prevención de fuego

Nunca salga de casa ni se vaya a la cama sin apagar el calentador de agua.

Está prohibido colocar artículos inflamables y explosivos cerca de calentadores de agua.

Envenenamiento prevención

Cuando el calentador de agua está funcionando, se consume el oxígeno de la habitación donde está instalado el calentador de agua. Mantenga la circulación del aire interior.

Lea atentamente las instrucciones y siga las instrucciones del instalador para evitar accidentes graves por intoxicación.

Es absolutamente necesario instalar la tubería y asegurar ese la tubería está instalada correctamente. Si es necesario, instálelo con un profesional.

Para gas natural: si el color de la llama cambia de azul a amarillo, esto indica que la presión del gas es demasiado baja, comuníquese con el instalador o la compañía de suministro de gas local de inmediato.

Mantenimiento

Revise y limpie cada seis meses.

Observe con frecuencia la situación de la llama, la llama de azul a amarillo y humo negro debe limpiarse.

2. USANDO INSTRUCCIONES

2.1 Encendido

Abra la válvula de salida de agua y conéctela, el calentador de agua a gas se enciende automáticamente. Si solo puede escuchar el sonido sin ver la llama, cierre la válvula de agua caliente inmediatamente y comience nuevamente después de unos 10 segundos.

Precaución: Si el calentador de agua no se ha utilizado durante mucho tiempo, para encender con éxito, es necesario realizar las operaciones anteriores varias veces hasta que se descargue todo el aire del tubo.

Nota: el tiempo máximo de seguridad es 10 ± 1 s.

2.2 Ajuste Térmico

El flujo de aire está controlado por una perilla de gas que cambia la potencia térmica del calentador de agua. Puede ajustar el calentador de agua térmico entre pequeño y grande.

2.3 Ajuste de temperatura

El flujo de agua está controlado por el mando. Puede cambiar el agua caliente temperatura.

Por favor rotación en el sentido de las agujas del reloj la perilla del gas para aumentar la temperatura, Rotación en el sentido contrario a las manecillas del reloj la perilla de gas para disminuir la temperatura.

Nota: la temperatura más alta que puede soportar el aparato es de 90 grados.

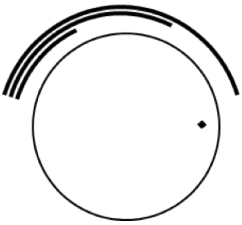

Alta temperatura

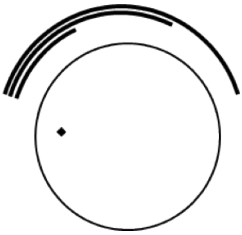

Baja temperatura

2.4 Anticongelante

Si no planea usar un calentador de agua por un período de tiempo, use el siguiente método para drenar el agua del interior.

1. Cierre la válvula de gas.

2. Tire del enchufe de alimentación.

3. No hay suministro de agua.

4. Configure elgas perilla a la temperatura más baja.

5. Abra la válvula de salida de agua caliente.

6. Abra la válvula de drenaje para drenar el agua del interior.

7. Apague la válvula de drenaje.

2.5 Llama

Si el gas el calentador de agua se apaga repentinamente mientras está en uso, esto puede ser causado por encima temperatura. El sistema cortará automáticamente y dejará de suministrar gas en este momento. El encendido solo se puede volver a encender cuando la temperatura del calentador de agua gotas a el rango seguro.

1. Compruebe que no haya obstrucciones en el conducto de humos.

2. Espere a que la temperatura del calentador de agua baje a un rango seguro.

3. Compruebe si la temperatura del agua de entrada es demasiado alta o si el flujo de agua es demasiado pequeño.

4. Cierre el grifo de agua y vuelva a abrirlo.

Si el calentador de agua falla, consulte la tabla de errores del "Método de solución de problemas". Si la falla se repite, comuníquese con el personal de mantenimiento.

3. INSTALACIÓN E INSTRUCCIONES

3.1 Modelo del Producto

Una temperatura de humos sensorestá instalado en este producto. Si la chimenea está bloqueada, el termostato funciona y elgas endejar la válvula está cerrada, el calentador de agua no se volverá a encender hasta que se enfríe.

Nunca dañe el sistema de control de gases de combustión.

Los daños en el sistema de control de gases de combustión pueden causar graves daños a la salud e incluso provocar la muerte.

3.2 Metodo de instalacion

Instale el calentador de agua de la siguiente manera:

Los calentadores de agua deben instalarse fuera del baño y estar bien ventilados. Se debe mantener la circulación del aire interior cuando se utilizan calentadores de agua. Instale el calentador de agua a gas por profesionales aprobados por el departamento de administración de gas local.

Precaución: Es diferente entrada de gas, entrada de agua y salida para diferentes modelos. Consulte la marca del cuerpo.

1. Para decidir la altura del orificio, consulte las imágenes de los datos técnicos.

2. Retire el paquete y saque el calentador de agua y el paquete de accesorios；

3. Abra la tapa frontal y retire la perilla.

4. Para abrir los orificios de fijación superior e inferior de acuerdo con el diseño del calentador de agua a gas. La parte superior se fija con dos tornillos de expansión y la parte inferior se fija con partículas de goma verde y tornillos autorroscantes.

5. Instale las juntas de conexión.（Consulte ”conexión”）

4. CONEXIÓN DEL CALENTADOR DE AGUA

El calentador de agua a gas solo puede ser instalado por profesionales.

Cumpla con las reglas de instalación nacionales.

Verifique que el gas y la presión utilizados sean los mismos que los especificados en la placa de identificación del calentador de agua.

Antes de conectar el gas y la tubería de agua al calentador de agua, limpie la suciedad y los residuos con cuidado.

4.1 Conexión de gas

Se debe instalar una válvula de gas G1 / 2 en la tubería de suministro de gas. (ver figura)

Es necesario instalar una válvula de alivio de presión en la línea de suministro de gas.

4.2 Conexión de agua

Se debe instalar una válvula de cierre de agua en la línea de suministro de agua fría.

Se recomienda instalar un rearrendamiento válvula en la línea de suministro de agua fría.

Conecte la válvula de cierre de agua a la tubería de agua fría.

Conecte la entrada de agua fría y la válvula de cierre de agua con un corrugado tubo.

Conectar la salida de agua caliente al grifo con una manguera corrugada.

5. PRIMER USO

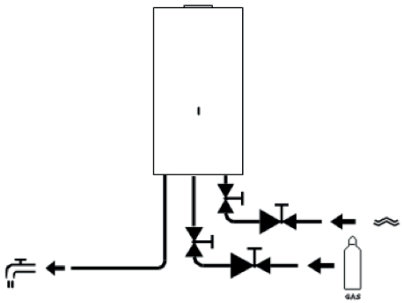

El primer uso del calentador de agua debe ser realizado por un técnico profesional superior.

Enchufe el poder.

Abre la salida de agua válvula para dejar salir el agua y luego cerrarla.

Abra la válvula de entrada de gas.

Gire la perilla del gas para alcanzar la carga máxima de calor.

Abra la válvula de salida de agua.

Verificar el estado del marco.

Por favor comprobar la presión del orificio de acuerdo con la forma del orificio cuando se usa por primera vez.

6. MANTENIMIENTO

El mantenimiento del calentador de agua debe ser realizado por un técnico profesional.

Cumplir con las normas de mantenimiento nacionales.

Antes de comenzar los trabajos de mantenimiento, asegúrese de que el calentador de agua esté frío.

Debe ser reemplazado por piezas especiales, de lo contrario es fácil causar un accidente de seguridad.

6.1 Conexión de gas

GLP: Si usa una manguera de goma para conectar la línea de aire de gas, reemplace la manguera de goma una vez al año.

Utilice agua con jabón para comprobar si hay fugas de gas en la entrada de gas.

6.2 Intercambiador de calor

Saque el tapón del calentador de agua y retire el tubo de humo.

Cierre la válvula de entrada de agua y gas.

Abra la válvula de salida de agua y drene el agua en el calentador de agua.

Retire la carcasa del calentador de agua y el conjunto del ventilador.

Retire el calentador intercambiador y limpie las aletas del intercambiador de calor con un cepillo suave.

6.3 Quemador

Retire el quemador.

Limpie la superficie y la parte superior del quemador con un cepillo, mientras sopla aire por las aletas del quemador para quitar el polvo.

6.4 Filtro de entrada de agua

Mantenimiento regular del filtro de entrada de agua cada 30 días

Descargue la tubería de la tubería de entrada del calentador de agua.

Retire y limpie el filtro de entrada.

6.5 Cuadro

Limpie la rejilla con un paño de limpieza suave y detergente neutro. No use detergente químico o detergente corrosivo.

7. PARÁMETROS TÉCNICOS

Descripción de seguridad	
Protección contra sobrecalentamiento	si
Protección contra quemaduras en seco	si
Protección contra llamas	si
Protección contra sobrepresión de agua	si
Especificación técnica	
Potencia calorífica nominal [KW]	dieciséis
Tipo de escape	Tipo forzado
Eficiencia de calor	84%
Tipo de gas	GLP
Encendido	Encendido automático por pulsos
Dis de temperaturapagslaico	Pantalla digital LED
Capacidad nominal de agua caliente ΔT = 20K [l / min] (± 10%)	12L / min
Rango de presión de agua [MPA]	0,015-0,8
Fuente de alimentación / frecuencia [VCA / Hz]	110 V / 60 Hz
Dimensiones de la tubería de entrada de agua [mm]	G 1 / 2
Dimensiones de la tubería de salida de agua [mm]	G 1 / 2
Dimensiones de la tubería de gas [mm]	G 1 / 2

8. FRACASO Y TRATAMIENTO

El incumplimiento de estas instrucciones puede provocar graves daños a la salud.e incluso muerte.

En caso de mal funcionamiento, apague inmediatamente el calentador de agua y comuníquese con el técnico.

Don't yo-reparar el gas calentadores de agua.

No use los calentadores de agua a gas si falla el calentador de agua.

Eso's necesario para utilizar el accesorio suministrado por el proveedor, de lo contrario el proveedor no aceptará la reclamación.

8.1 Formulario de error

FENÓMENO / Razón	SE APAGA DURANTE EL USO	SIN ENCENDIDO	IGNICIÓN POR DEFLAGRA-CIÓN	LLAMA AMARILLA	LLAMA ANORMAL Y OLOR PECULIAR	DIFÍCIL DE ENCENDER	BAJA TEMP. DEL AGUA CALIENTE	MAYOR TEMP. DEL AGUA CALIENTE	SIN ENCENDIDO BAJO LA PERILLA DE GAS MÍNIMO	TRECADO
Bloqueo de humos	●									Revise la chimenea y déjela clara
La válvula de gas no se abre		●								Abra la válvula de gas completamente o reemplace los cilindros de gas nuevos
Válvula de gas medio abierta							●			Abra completamente la válvula de gas
Tubo de gas lleno de aire		●								Encienda y apague la válvula de salida varias veces hasta que se encienda con éxito
Alta presión de gas			●			●		●		Póngase en contacto con el personal de mantenimiento
Baja presión de gas	●						●			Póngase en contacto con el personal de mantenimiento
Congelación		●								Póngase en contacto con el personal de mantenimiento
La presión de entrada de gas no es suficiente	●	●						●	●	Póngase en contacto con el personal de mantenimiento
Bloqueo del quemador				●	●	●				Póngase en contacto con el personal de mantenimiento
Bloqueo del intercambiador de calor	●			●	●					Póngase en contacto con el personal de mantenimiento
Fallo del dispositivo de control de agua	●	●					●	●		Póngase en contacto con el personal de mantenimiento
Fallo del encendedor de pulsos	●	●								Póngase en contacto con el personal de mantenimiento
Alambre interior suelto	●	●								Póngase en contacto con el personal de mantenimiento
Fallo del micro interruptor		●								Póngase en contacto con el personal de mantenimiento
Conexión incorrecta de la batería para positivo y negativo		●								Instale la batería correctamente
Fallo de la válvula solenoide	●	●								Póngase en contacto con el personal de mantenimiento
Fallo del electrodo	●									Póngase en contacto con el personal de mantenimiento
Distancia o ubicación de descarga anormal			●							Póngase en contacto con el personal de mantenimiento
Sin electricidad	●	●								Cambiar batería nueva
La válvula de entrada de agua no está abierta		●								Válvula de entrada de agua completamente abierta
No hay suficiente aire fresco				●	●	●				Póngase en contacto con el personal de mantenimiento

CERTIFICADO DE GARANTÍA

enxuta

Gracias por preferir nuestros productos.

Para satisfacer las necesidades de nuestros clientes, en Gelbring S.A., empresa importadora y representante de las marcas **Enxuta, Philco, Queen y Xenon**, buscamos generar confiabilidad y respaldo seleccionando los mejores diseños y la mejor calidad en nuestros productos, atendiendo la relación entre calidad y precio.

Somos una empresa en constante expansión para poder ofrecerle a nuestros clientes una amplia gama de productos y lograr una mayor eficiencia en todos nuestros servicios.

En este marco, usted ha realizado una muy buena elección. Usted no sólo cuenta con la garantía legal por tres meses, sino que Gelbring S.A. le otorga una garantía hasta completar un año desde fecha de compra del producto (o planes especiales indicados en el producto).

Usted podrá hacer uso de este certificado, a través de nuestro Respaldo Post Venta. Es imprescindible que el usuario presente la boleta de compra ante el servicio para la validación del año de vigencia de la garantía, bajo las siguientes condiciones generales:

En el caso de que por deficiencias de fabricación o falla de materiales, partes, piezas y componentes, que impidan el uso normal de funcionamiento del producto, el Respaldo Post Venta cubrirá gratuitamente la reparación en sus talleres, incluyendo mano de obra y repuestos, durante el período de un año a partir de la fecha de compra del producto.

El producto que usted adquirió, ha sido diseñado para uso doméstico familiar, por lo tanto la gratuidad del servicio no será aplicable en el caso de que el producto se destine para uso comercial, industrial y otros de similar naturaleza.

Queda sin efecto esta garantía:

- Cuando la falla o el desperfecto sea ocasionado por descargas eléctricas, sobrecarga de tensiones de UTE, instalaciones eléctricas y/o sanitarias defectuosas.
- Un hecho imputable al consumidor y/o terceros.
- Accidentes ocurridos con posterioridad a la entrega.
- Instalación incorrecta.
- Maltrato, desconocimiento y corriente o uso inadecuado del producto, instalación, alteraciones, reparaciones o manipuleo realizado por personal no autorizado.
- Defectos causados por el transporte.
- Todos los accesorios de plástico, metal, lámparas o similares, filtros y mangueras de conexión al agua o a la red sanitaria.

Esta garantía no cubre y son de cargo del usuario, los gastos generados por: locomoción o viáticos del personal técnico, fletes y/o transporte de los productos, los cuales deben ser abonados al momento de recibir el servicio, dicho monto de visita técnica y flete si fuera necesario, le será indicado en el momento de solicitar el servicio; si el producto es llevado directo a nuestro taller no hay costo alguno.

Para el caso fuere necesaria la sustitución del artículo adquirido, descripto en la factura, y la Empresa careciere de stock o se hubiese discontinuado la fabricación o importación, el mismo podrá sustituirse por uno de calidad igual o superior dentro de las marcas importadas o representadas por Gelbring S.A.

NOMBRE DEL PROPIETARIO DEL ARTÍCULO:	
E-MAIL:	TELÉFONO:
DOMICILIO:	
LOCALIDAD:	DEPARTAMENTO:
PRODUCTO:	FECHA DE COMPRA:
MARCA:	MODELO:
Nº DE FACTURA:	Nº DE SERIE:
DISTRIBUIDOR:	
DESCRIPCIÓN Y ALCANCE DE LA GARANTÍA:	
SELLO Y FIRMA:	

Respaldo Post Venta - Atención Telefónica 2525 6000 Int. 3- de 9:30 a 18 hs
E-mail: atencionpostventa@gelbring.com.uy

GELBRING S. A. Cno. Perseverano 5959. Montevideo, Uruguay. www.gelbring.com.uy

GELBRING
IMPORTACIONES

GELBRING
IMPORTACIONES